OTROS

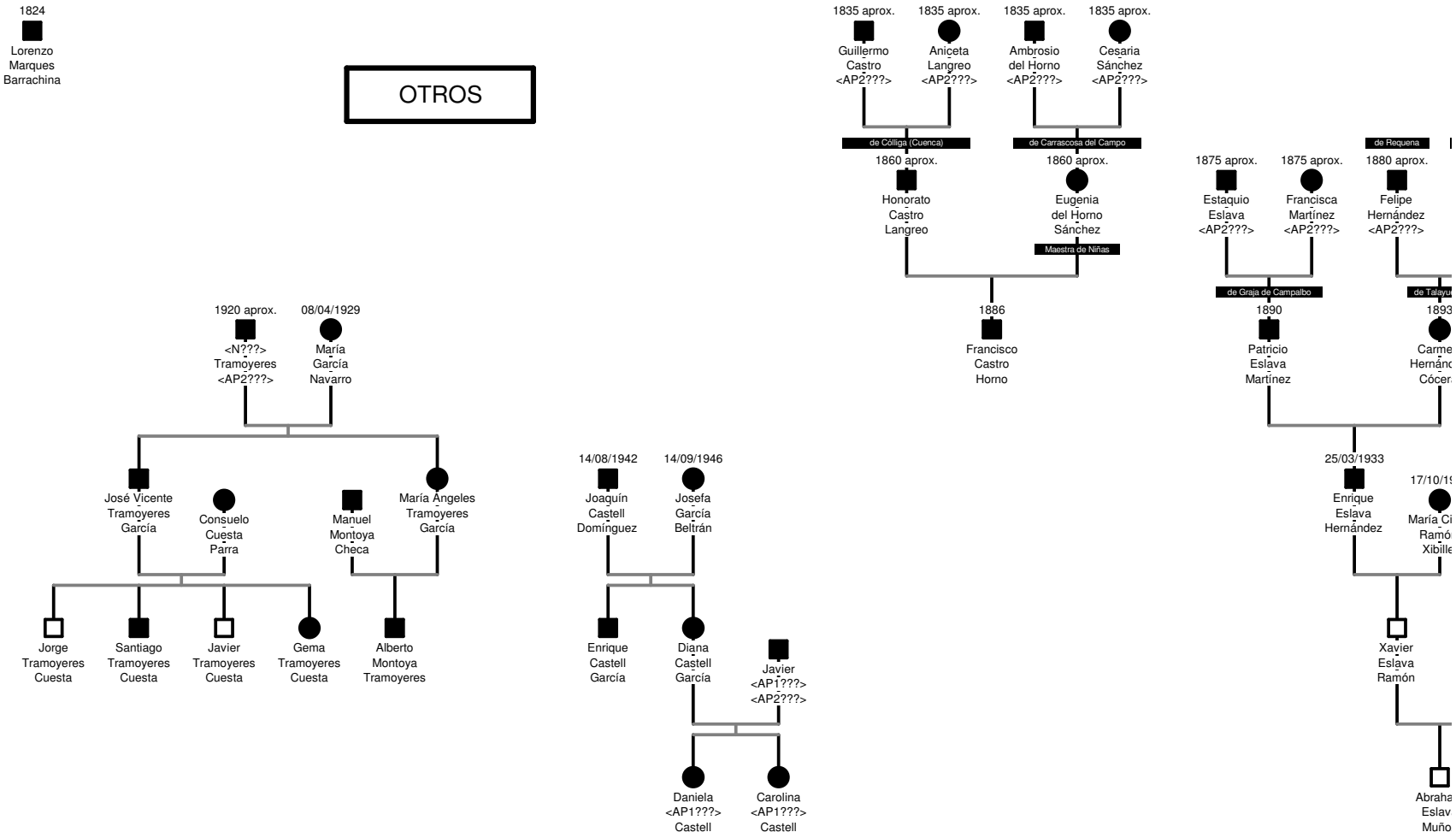
1824
Lorenzo Marques Barrachina
1835 aprox.
Guillermo Castro <AP2???>
1835 aprox.
Aniceta Langreo <AP2???>
1835 aprox.
Ambrosio del Horno <AP2???>
1835 aprox.
Cesaria Sánchez <AP2???>
de Cóliga (Cuenca)
de Carrascosa del Campo
1860 aprox.
Honorato Castro Langreo
1860 aprox.
Eugenia del Horno Sánchez
Maestra de Niñas
1886
Francisco Castro Horno
1875 aprox.
Estaquio Eslava <AP2???>
1875 aprox.
Francisca Martínez <AP2???>
de Requena
1880 aprox.
Felipe Hernández <AP2???>
de Graja de Campalbo
1890
Patricio Eslava Martínez
1920 aprox.
<N???> Tramoyeres <AP2???>
08/04/1929
María García Navarro
José Vicente Tramoyeres García
Consuelo Cuesta Parra
Manuel Montoya Checa
María Ángeles Tramoyeres García
Jorge Tramoyeres Cuesta
Santiago Tramoyeres Cuesta
Javier Tramoyeres Cuesta
Gema Tramoyeres Cuesta
Alberto Montoya Tramoyeres
14/08/1942
Joaquín Castell Domínguez
14/09/1946
Josefa García Beltrán
Enrique Castell García
Diana Castell García
Javier <AP1???> <AP2???>
Daniela <AP1???> Castell
Carolina <AP1???> Castell
25/03/1933
Enrique Eslava Hernández
Xavier Eslava Ramón

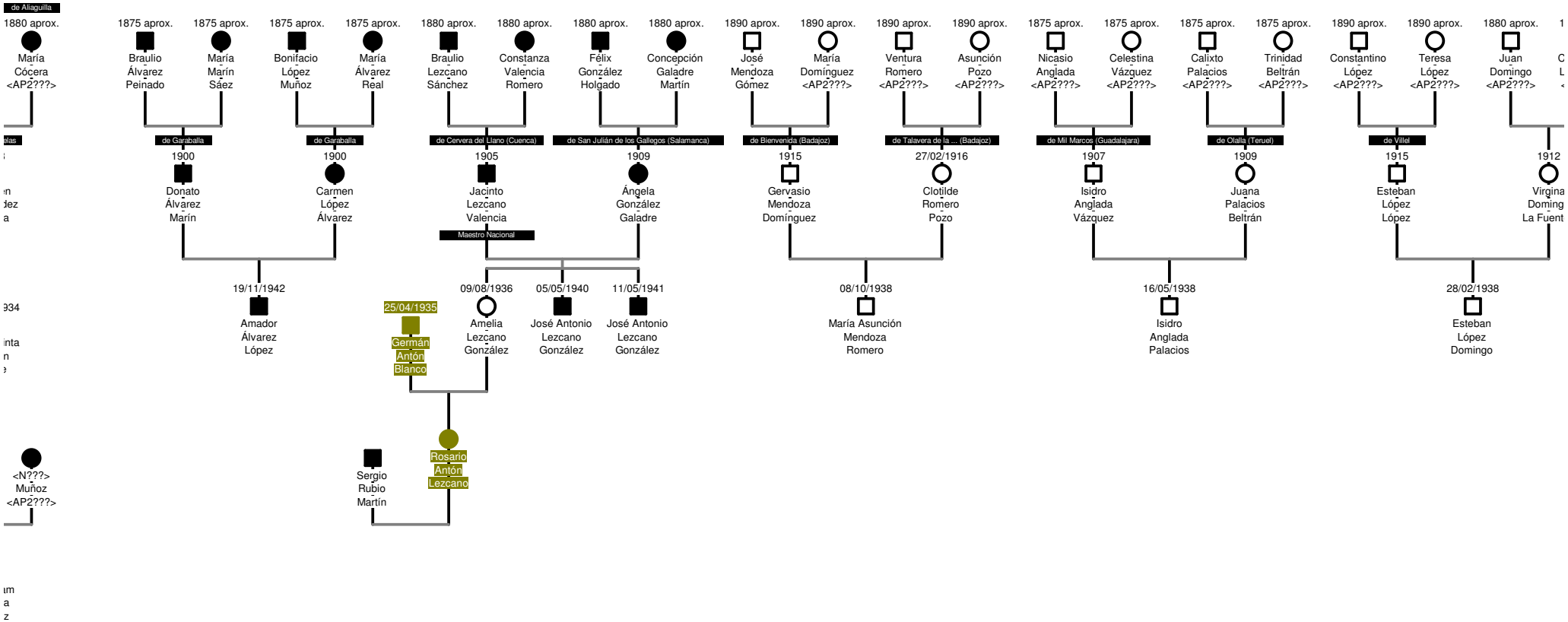
de Aliaguilla
1880 aprox.
María Cócera <AP2???>
<N???> Muñoz <AP2???>
1875 aprox.
Braulio Álvarez Peinado
María Marín Sáez
Bonifacio López Muñoz
María Álvarez Real
de Garaballa
1900
Donato Álvarez Marín
Carmen López Álvarez
19/11/1942
Amador Álvarez López
1880 aprox.
Braulio Lezcano Sánchez
Constanza Valencia Romero
de Cervera del Llano (Cuenca)
1905
Jacinto Lezcano Valencia
Maestro Nacional
Félix González Holgado
Concepción Galadre Martín
de San Julián de los Gallegos (Salamanca)
1909
Ángela González Galadre
09/08/1936
Amelia Lezcano González
05/05/1940
José Antonio Lezcano González
11/05/1941
José Antonio Lezcano González
25/04/1935
Germán Antón Blanco
Rosario Antón Lezcano
Sergio Rubio Martín
1890 aprox.
José Mendoza Gómez
María Domínguez <AP2???>
de Bienvenida (Badajoz)
1915
Gervasio Mendoza Domínguez
Ventura Romero <AP2???>
Asunción Pozo <AP2???>
de Talavera de la ... (Badajoz)
27/02/1916
Clotilde Romero Pozo
08/10/1938
María Asunción Mendoza Romero
Nicasio Anglada <AP2???>
Celestina Vázquez <AP2???>
de Mil Marcos (Guadalajara)
1907
Isidro Anglada Vázquez
Calixto Palacios <AP2???>
Trinidad Beltrán <AP2???>
de Olalla (Teruel)
1909
Juana Palacios Beltrán
16/05/1938
Isidro Anglada Palacios
Constantino López <AP2???>
Teresa López <AP2???>
de Villel
1915
Esteban López López
Juan Domingo <AP2???>
1912
Virgina Doming La Fuent
28/02/1938
Esteban López Domingo

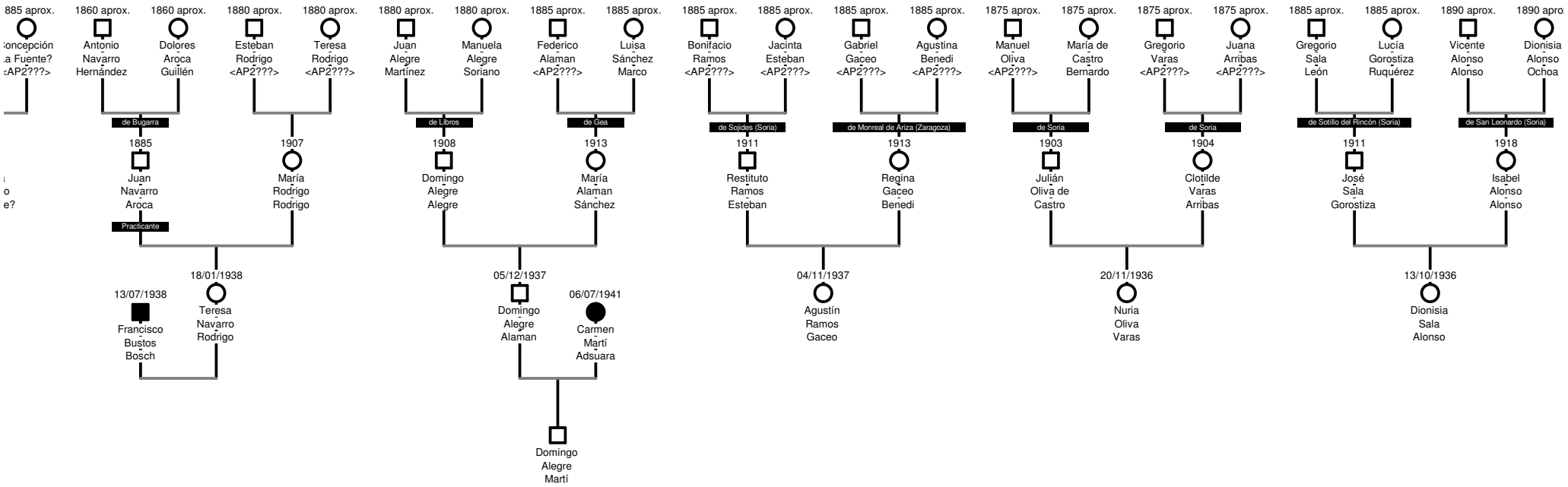
885 aprox.
oncepción
a Fuente?
<AP2???>
1860 aprox.
Antonio
Navarro
Hernández
1860 aprox.
Dolores
Aroca
Guillén
1880 aprox.
Esteban
Rodrigo
<AP2???>
1880 aprox.
Teresa
Rodrigo
<AP2???>
1880 aprox.
Juan
Alegre
Martínez
1880 aprox.
Manuela
Alegre
Soriano
1885 aprox.
Federico
Alaman
<AP2???>
1885 aprox.
Luisa
Sánchez
Marco
1885 aprox.
Bonifacio
Ramos
<AP2???>
1885 aprox.
Jacinta
Esteban
<AP2???>
1885 aprox.
Gabriel
Gaceo
<AP2???>
1885 aprox.
Agustina
Benedi
<AP2???>
1875 aprox.
Manuel
Oliva
<AP2???>
1875 aprox.
María de
Castro
Bernardo
1875 aprox.
Gregorio
Varas
<AP2???>
1875 aprox.
Juana
Arribas
<AP2???>
1885 aprox.
Gregorio
Sala
León
1885 aprox.
Lucía
Gorostiza
Ruquérez
1890 aprox.
Vicente
Alonso
Alonso
1890 apro
Dionisia
Alonso
Ochoa
de Bugarra
de Libros
de Gea
de Sojides (Soria)
de Monreal de Ariza (Zaragoza)
de Soria
de Soria
de Sotillo del Rincón (Soria)
de San Leonardo (Soria)
1885
Juan
Navarro
Aroca
Practicante
1907
María
Rodrigo
Rodrigo
1908
Domingo
Alegre
Alegre
1913
María
Alaman
Sánchez
1911
Restituto
Ramos
Esteban
1913
Regina
Gaceo
Benedi
1903
Julián
Oliva de
Castro
1904
Clotilde
Varas
Arribas
1911
José
Sala
Gorostiza
1918
Isabel
Alonso
Alonso
18/01/1938
Teresa
Navarro
Rodrigo
13/07/1938
Francisco
Bustos
Bosch
05/12/1937
Domingo
Alegre
Alaman
06/07/1941
Carmen
Martí
Adsuara
Domingo
Alegre
Martí
04/11/1937
Agustín
Ramos
Gaceo
20/11/1936
Nuria
Oliva
Varas
13/10/1936
Dionisia
Sala
Alonso

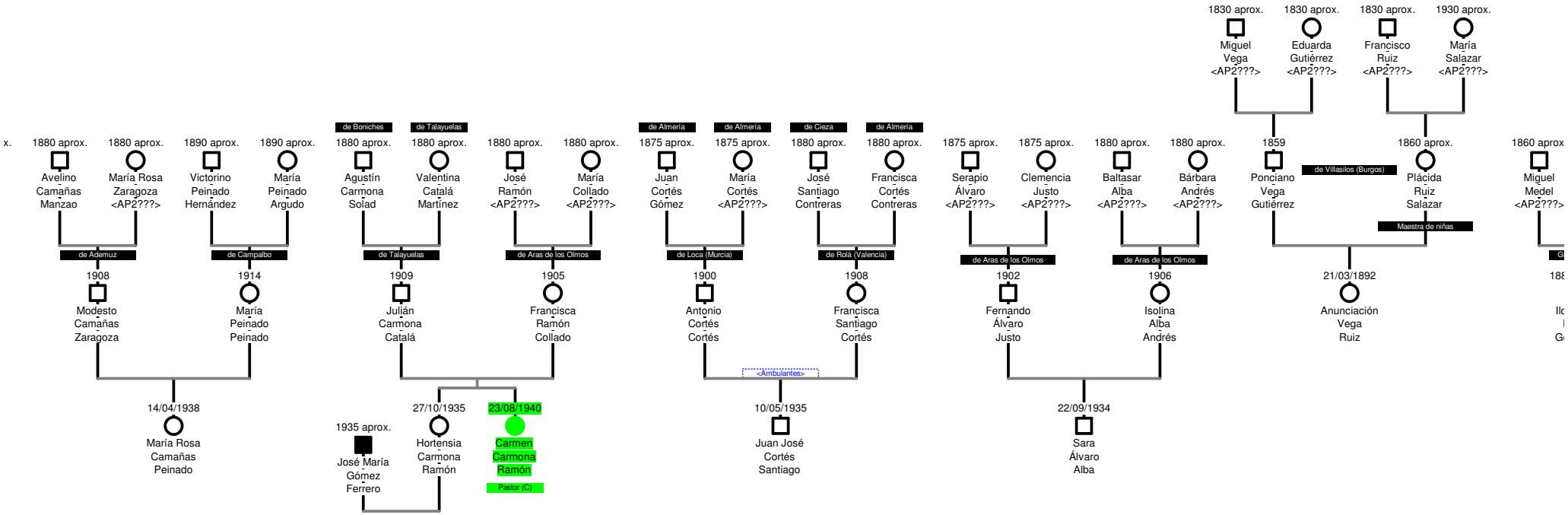
1830 aprox.
Miguel Vega <AP2???>
1830 aprox.
Eduarda Gutiérrez <AP2???>
1830 aprox.
Francisco Ruiz <AP2???>
1930 aprox.
María Salazar <AP2???>
x.
1880 aprox.
Avelino Camañas Manzao
1880 aprox.
María Rosa Zaragoza <AP2???>
1890 aprox.
Victorino Peinado Hernández
1890 aprox.
María Peinado Argudo
de Boniches
de Talayuelas
1880 aprox.
Agustín Carmona Solad
1880 aprox.
Valentina Catalá Martínez
1880 aprox.
José Ramón <AP2???>
1880 aprox.
María Collado <AP2???>
de Almería
de Almería
de Cieza
de Almería
1875 aprox.
Juan Cortés Gómez
1875 aprox.
María Cortés <AP2???>
1880 aprox.
José Santiago Contreras
1880 aprox.
Francisca Cortés Contreras
1875 aprox.
Serapio Álvaro <AP2???>
1875 aprox.
Clemencia Justo <AP2???>
1880 aprox.
Baltasar Alba <AP2???>
1880 aprox.
Bárbara Andrés <AP2???>
1859
Ponciano Vega Gutiérrez
de Villasilos (Burgos)
1860 aprox.
Plácida Ruiz Salazar
Maestra de niñas
1860 aprox
Miguel Medel <AP2???>
de Ademuz
de Campalbo
de Talayuelas
de Aras de los Olmos
de Loca (Murcia)
de Rolá (Valencia)
de Aras de los Olmos
de Aras de los Olmos
1908
Modesto Camañas Zaragoza
1914
María Peinado Peinado
1909
Julián Carmona Catalá
1905
Francisca Ramón Collado
1900
Antonio Cortés Cortés
1908
Francisca Santiago Cortés
1902
Fernando Álvaro Justo
1906
Isolina Alba Andrés
21/03/1892
Anunciación Vega Ruiz
14/04/1938
María Rosa Camañas Peinado
1935 aprox.
José María Gómez Ferrero
27/10/1935
Hortensia Carmona Ramón
23/08/1940
Carmen Carmona Ramón
Pastor (C)
<Ambulantes>
10/05/1935
Juan José Cortés Santiago
22/09/1934
Sara Álvaro Alba

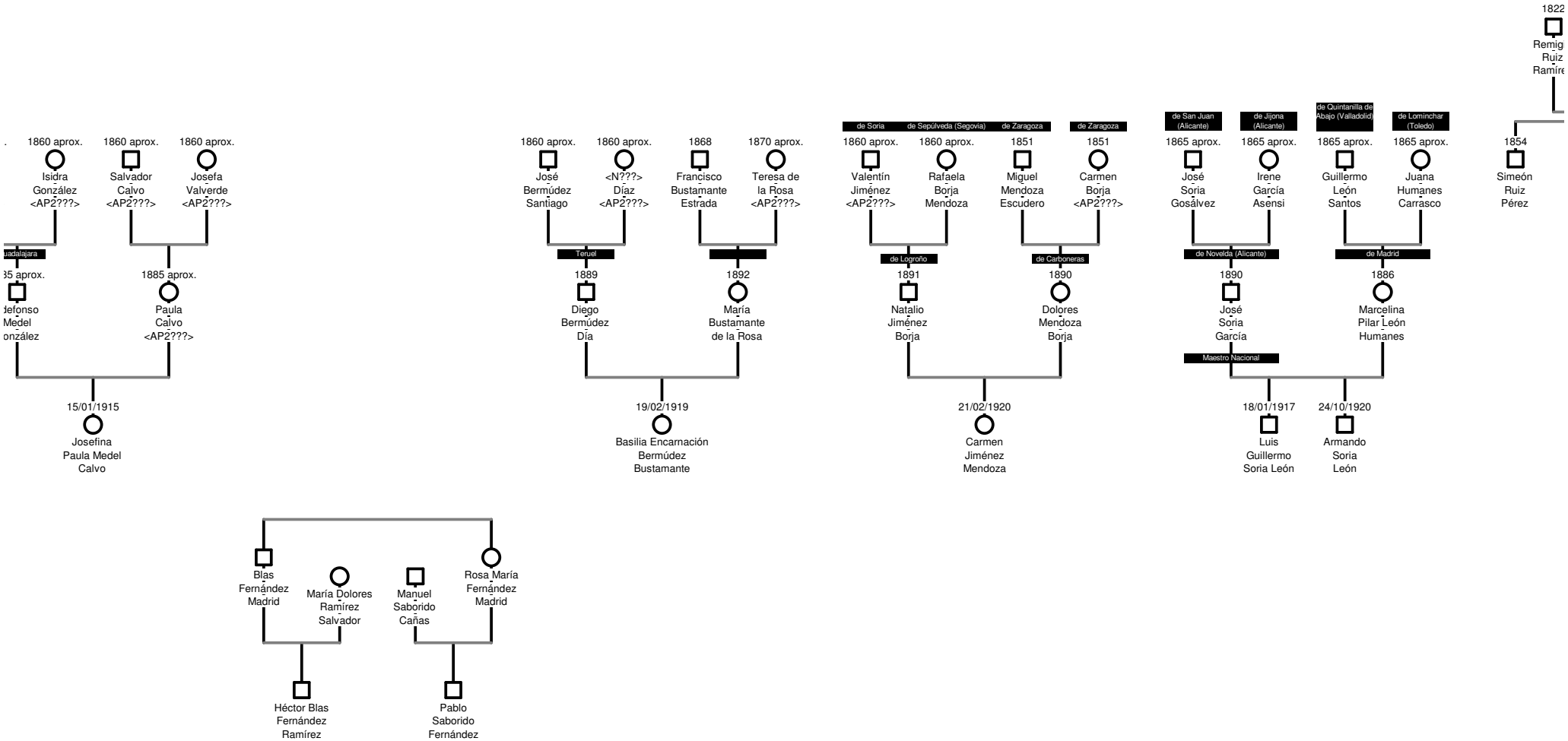
1822
Remig
Ruiz
Ramíre
1854
Simeón
Ruiz
Pérez
1860 aprox.
Isidra
González
<AP2???>
1860 aprox.
Salvador
Calvo
<AP2???>
1860 aprox.
Josefa
Valverde
<AP2???>
uadalajara
35 aprox.
Alfonso
Medel
González
1885 aprox.
Paula
Calvo
<AP2???>
15/01/1915
Josefina
Paula Medel
Calvo
1860 aprox.
José
Bermúdez
Santiago
1860 aprox.
<N???>
Díaz
<AP2???>
Teruel
1889
Diego
Bermúdez
Díaz
1868
Francisco
Bustamante
Estrada
1870 aprox.
Teresa de
la Rosa
<AP2???>
1892
María
Bustamante
de la Rosa
19/02/1919
Basilia Encarnación
Bermúdez
Bustamante
de Soria
1860 aprox.
Valentín
Jiménez
<AP2???>
de Sepúlveda (Segovia)
1860 aprox.
Rafaela
Borja
Mendoza
de Logroño
1891
Natalio
Jiménez
Borja
de Zaragoza
1851
Miguel
Mendoza
Escudero
de Zaragoza
1851
Carmen
Borja
<AP2???>
de Carboneras
1890
Dolores
Mendoza
Borja
21/02/1920
Carmen
Jiménez
Mendoza
de San Juan
(Alicante)
1865 aprox.
José
Soria
Gosálvez
de Jijona
(Alicante)
1865 aprox.
Irene
García
Asensi
de Novelda (Alicante)
1890
José
Soria
García
Maestro Nacional
de Quintanilla de
Abajo (Valladolid)
1865 aprox.
Guillermo
León
Santos
de Lominchar
(Toledo)
1865 aprox.
Juana
Humanes
Carrasco
de Madrid
1886
Marcelina
Pilar León
Humanes
18/01/1917
Luis
Guillermo
Soria León
24/10/1920
Armando
Soria
León
Blas
Fernández
Madrid
María Dolores
Ramírez
Salvador
Manuel
Saborido
Cañas
Rosa María
Fernández
Madrid
Héctor Blas
Fernández
Ramírez
Pablo
Saborido
Fernández

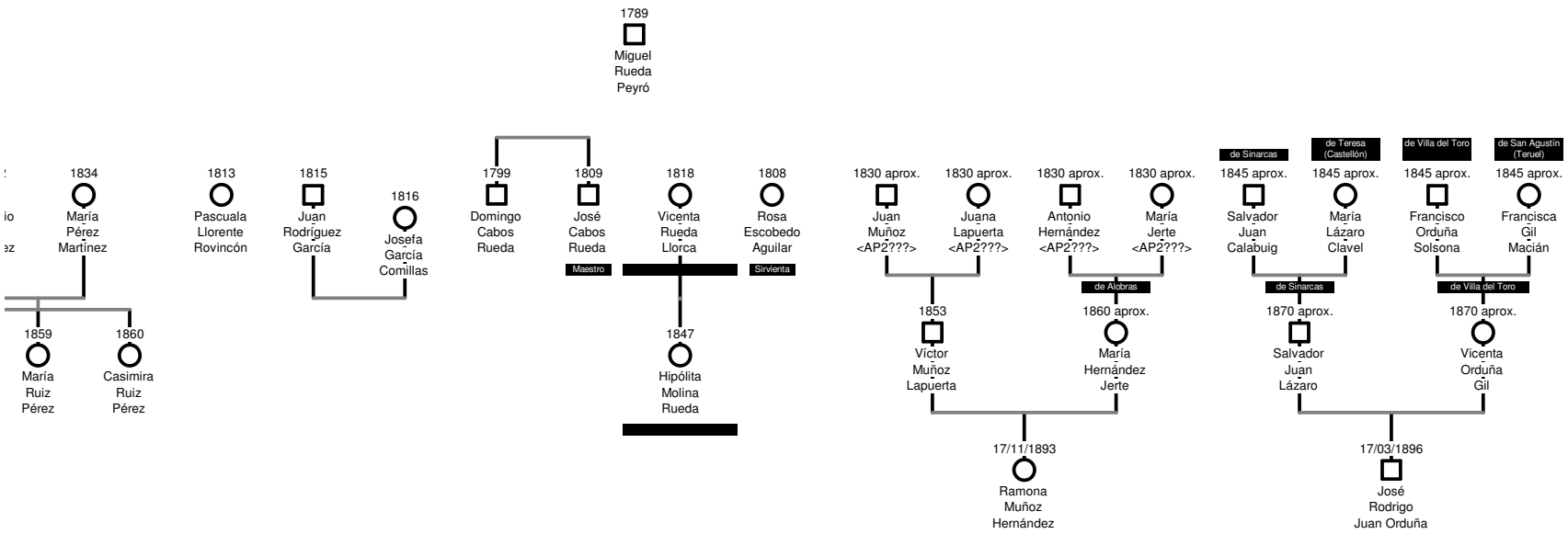
1789
Miguel Rueda Peyró
1834
María Pérez Martínez
1813
Pascuala Llorente Rovincón
1815
Juan Rodríguez García
1816
Josefa García Comillas
1799
Domingo Cabos Rueda
1809
José Cabos Rueda
Maestro
1818
Vicenta Rueda Llorca
1808
Rosa Escobedo Aguilar
Sirvienta
1859
María Ruiz Pérez
1860
Casimira Ruiz Pérez
1847
Hipólita Molina Rueda
1830 aprox.
Juan Muñoz <AP2???>
1830 aprox.
Juana Lapuerta <AP2???>
1830 aprox.
Antonio Hernández <AP2???>
1830 aprox.
María Jerte <AP2???>
de Sinarcas
1845 aprox.
Salvador Juan Calabuig
de Teresa (Castellón)
1845 aprox.
María Lázaro Clavel
de Villa del Toro
1845 aprox.
Francisco Orduña Solsona
de San Agustín (Teruel)
1845 aprox.
Francisca Gil Macián
1853
Víctor Muñoz Lapuerta
de Alobras
1860 aprox.
María Hernández Jerte
de Sinarcas
1870 aprox.
Salvador Juan Lázaro
de Villa del Toro
1870 aprox.
Vicenta Orduña Gil
17/11/1893
Ramona Muñoz Hernández
17/03/1896
José Rodrigo Juan Orduña