MOLINER (B)

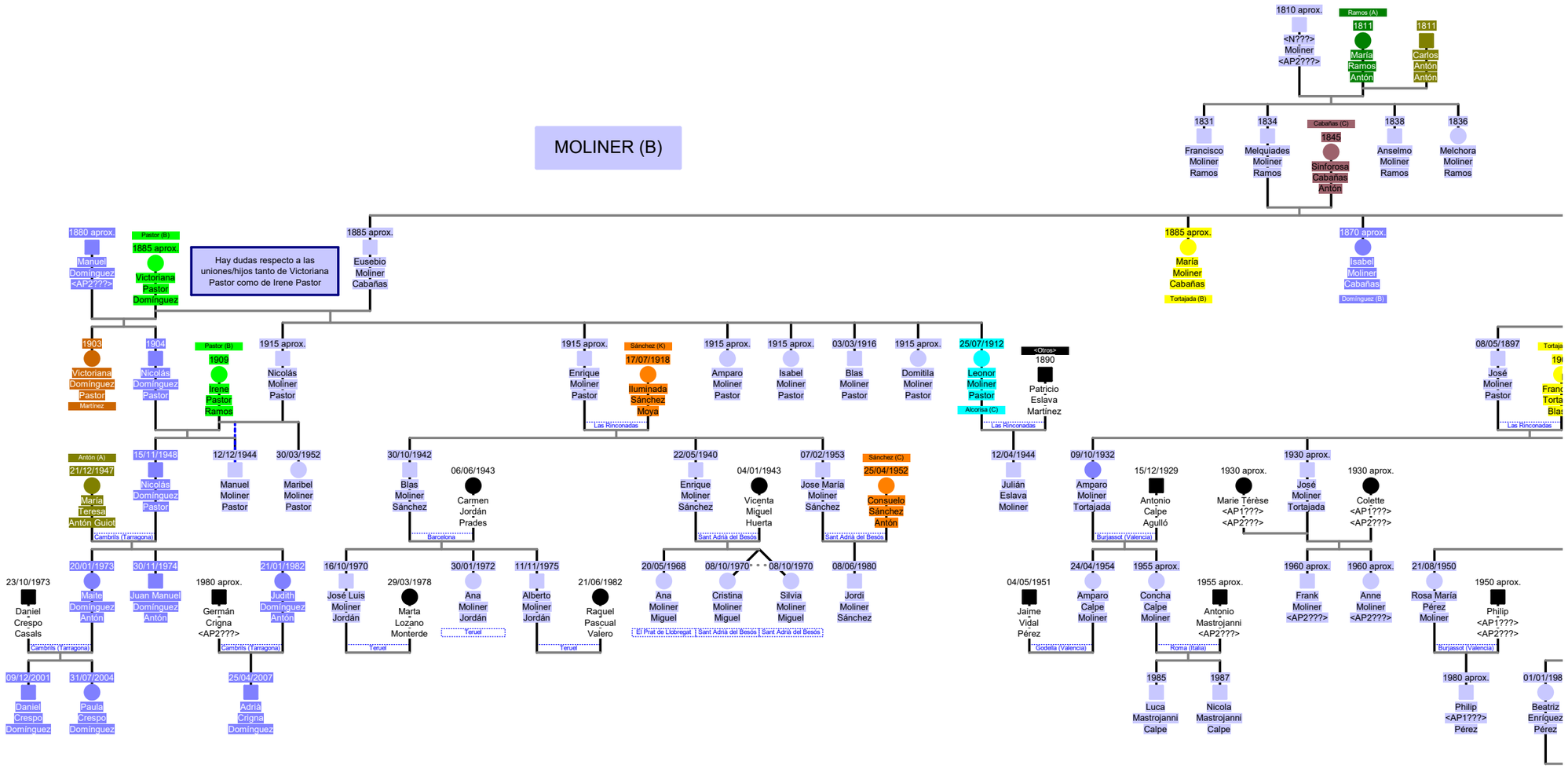
1810 aprox.
<N???> Moliner <AP2???>
Ramos (A)
1811
María Ramos Antón
1811
Carlos Antón Antón
1831
Francisco Moliner Ramos
1834
Melquiades Moliner Ramos
Cabañas (C)
1845
Sinforosa Cabañas Antón
1838
Anselmo Moliner Ramos
1836
Melchora Moliner Ramos
1885 aprox.
María Moliner Cabañas
Tortajada (B)
1870 aprox.
Isabel Moliner Cabañas
Domínguez (B)
1880 aprox.
Manuel Domínguez <AP2???>
Pastor (B)
1885 aprox.
Victoriana Pastor Domínguez
Hay dudas respecto a las uniones/hijos tanto de Victoriana Pastor como de Irene Pastor
1885 aprox.
Eusebio Moliner Cabañas
1903
Victoriana Domínguez Pastor
Martínez
1904
Nicolás Domínguez Pastor
Pastor (B)
1909
Irene Pastor Ramos
1915 aprox.
Nicolás Moliner Pastor
1915 aprox.
Enrique Moliner Pastor
Las Rinconadas
Sánchez (K)
17/07/1918
Iluminada Sánchez Moya
1915 aprox.
Amparo Moliner Pastor
1915 aprox.
Isabel Moliner Pastor
03/03/1916
Blas Moliner Pastor
1915 aprox.
Domitila Moliner Pastor
25/07/1912
Leonor Moliner Pastor
Alcorisa (C)
Las Rinconadas
<Otros>
1890
Patricio Eslava Martínez
08/05/1897
José Moliner Pastor
Las Rinconadas
Antón (A)
21/12/1947
María Teresa Antón Guiot
Cambrils (Tarragona)
15/11/1948
Nicolás Domínguez Pastor
12/12/1944
Manuel Moliner Pastor
30/03/1952
Maribel Moliner Pastor
30/10/1942
Blas Moliner Sánchez
Barcelona
06/06/1943
Carmen Jordán Prades
22/05/1940
Enrique Moliner Sánchez
Sant Adrià del Besòs
04/01/1943
Vicenta Miguel Huerta
07/02/1953
Jose María Moliner Sánchez
Sant Adrià del Besòs
Sánchez (C)
25/04/1952
Consuelo Sánchez Antón
12/04/1944
Julián Eslava Moliner
09/10/1932
Amparo Moliner Tortajada
Burjassot (Valencia)
15/12/1929
Antonio Calpe Agulló
1930 aprox.
Marie Térèse <AP1???> <AP2???>
1930 aprox.
José Moliner Tortajada
1930 aprox.
Colette <AP1???> <AP2???>
23/10/1973
Daniel Crespo Casals
Cambrils (Tarragona)
20/01/1973
Maite Domínguez Antón
30/11/1974
Juan Manuel Domínguez Antón
1980 aprox.
Germán Crigna <AP2???>
21/01/1982
Judith Domínguez Antón
Cambrils (Tarragona)
16/10/1970
José Luis Moliner Jordán
Teruel
29/03/1978
Marta Lozano Monterde
30/01/1972
Ana Moliner Jordán
Teruel
11/11/1975
Alberto Moliner Jordán
Teruel
21/06/1982
Raquel Pascual Valero
20/05/1968
Ana Moliner Miguel
El Prat de Llobregat
08/10/1970
Cristina Moliner Miguel
Sant Adrià del Besòs
08/10/1970
Silvia Moliner Miguel
Sant Adrià del Besòs
08/06/1980
Jordi Moliner Sánchez
04/05/1951
Jaime Vidal Pérez
Godella (Valencia)
24/04/1954
Amparo Calpe Moliner
1955 aprox.
Concha Calpe Moliner
Roma (Italia)
1955 aprox.
Antonio Mastrojanni <AP2???>
1960 aprox.
Frank Moliner <AP2???>
1960 aprox.
Anne Moliner <AP2???>
21/08/1950
Rosa María Pérez Moliner
Burjassot (Valencia)
1950 aprox.
Philip <AP1???> <AP2???>
09/12/2001
Daniel Crespo Domínguez
31/07/2004
Paula Crespo Domínguez
25/04/2007
Adrià Crigna Domínguez
1985
Luca Mastrojanni Calpe
1987
Nicola Mastrojanni Calpe
1980 aprox.
Philip <AP1???> Pérez
Beatriz Enríquez Pérez

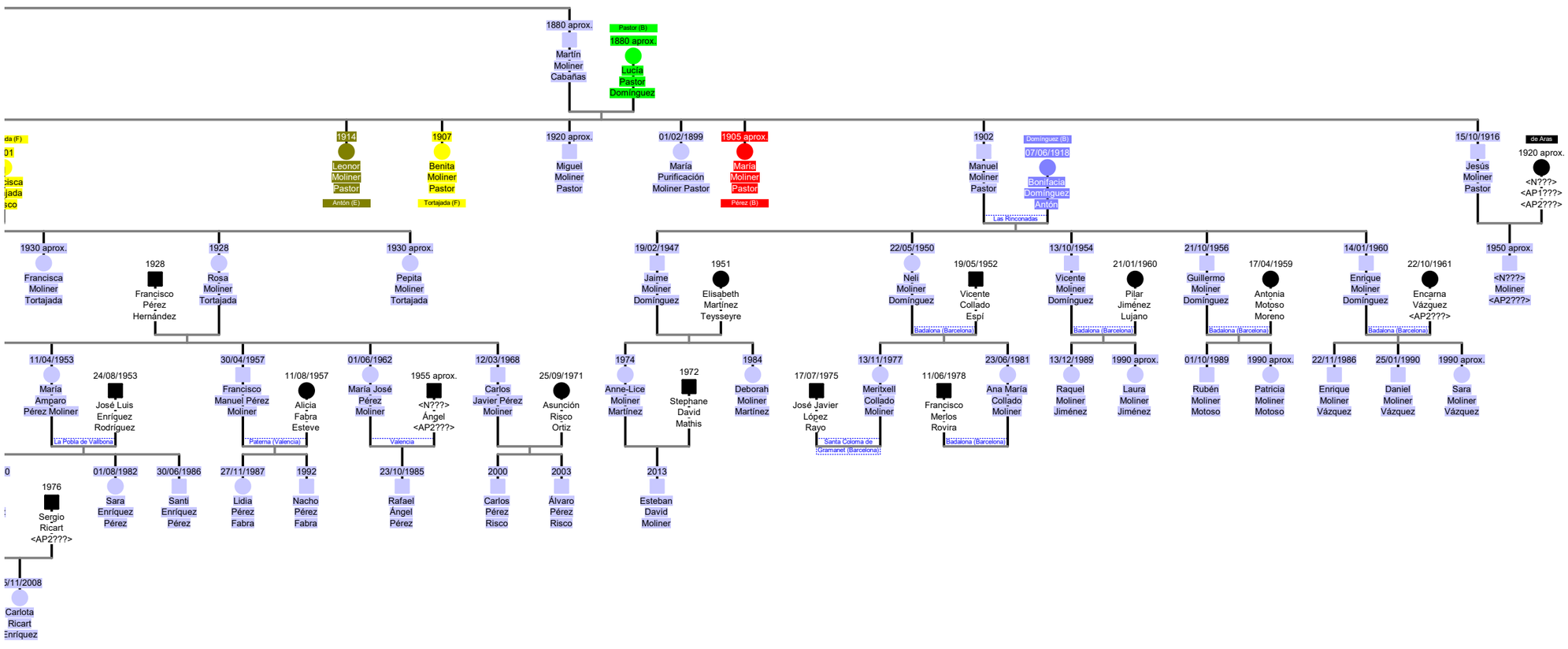
1880 aprox.
Martín Moliner Cabañas
Pastor (B)
1880 aprox.
Lucía Pastor Domínguez
da (F)
01
cisca
jada
sco
1914
Leonor Moliner Pastor
Antón (E)
1907
Benita Moliner Pastor
Tortajada (F)
1920 aprox.
Miguel Moliner Pastor
01/02/1899
María Purificación Moliner Pastor
1905 aprox.
María Moliner Pastor
Pérez (B)
1902
Manuel Moliner Pastor
Domínguez (B)
07/06/1918
Bonifacia Domínguez Antón
Las Rinconadas
15/10/1916
Jesús Moliner Pastor
de Aras
1920 aprox.
<N???>
<AP1???>
<AP2???>
1930 aprox.
Francisca Moliner Tortajada
1928
Francisco Pérez Hernández
Rosa Moliner Tortajada
1930 aprox.
Pepita Moliner Tortajada
19/02/1947
Jaime Moliner Domínguez
1951
Elisabeth Martínez Teysseyre
22/05/1950
Neli Moliner Domínguez
19/05/1952
Vicente Collado Espí
Badalona (Barcelona)
13/10/1954
Vicente Moliner Domínguez
21/01/1960
Pilar Jiménez Lujano
Badalona (Barcelona)
21/10/1956
Guillermo Moliner Domínguez
17/04/1959
Antonia Motoso Moreno
Badalona (Barcelona)
14/01/1960
Enrique Moliner Domínguez
22/10/1961
Encarna Vázquez
<AP2???>
Badalona (Barcelona)
1950 aprox.
<N???>
Moliner
<AP2???>
11/04/1953
María Amparo Pérez Moliner
24/08/1953
José Luis Enríquez Rodríguez
La Pobla de Vallbona
30/04/1957
Francisco Manuel Pérez Moliner
11/08/1957
Alicia Fabra Esteve
Paterna (Valencia)
01/06/1962
María José Pérez Moliner
1955 aprox.
<N???>
Ángel
<AP2???>
Valencia
12/03/1968
Carlos Javier Pérez Moliner
25/09/1971
Asunción Risco Ortiz
1974
Anne-Lice Moliner Martínez
1972
Stephane David Mathis
1984
Deborah Moliner Martínez
17/07/1975
José Javier López Rayo
Santa Coloma de Gramanet (Barcelona)
13/11/1977
Meritxell Collado Moliner
11/06/1978
Francisco Merlos Rovira
Badalona (Barcelona)
23/06/1981
Ana María Collado Moliner
13/12/1989
Raquel Moliner Jiménez
1990 aprox.
Laura Moliner Jiménez
01/10/1989
Rubén Moliner Motoso
1990 aprox.
Patricia Moliner Motoso
22/11/1986
Enrique Moliner Vázquez
25/01/1990
Daniel Moliner Vázquez
1990 aprox.
Sara Moliner Vázquez
0
1976
Sergio Ricart
<AP2???>
01/08/1982
Sara Enríquez Pérez
30/06/1986
Santi Enríquez Pérez
27/11/1987
Lidia Pérez Fabra
1992
Nacho Pérez Fabra
23/10/1985
Rafael Ángel Pérez
2000
Carlos Pérez Risco
2003
Álvaro Pérez Risco
2013
Esteban David Moliner
5/11/2008
Carlota Ricart Enríquez